SPECIFICATION APPLIED

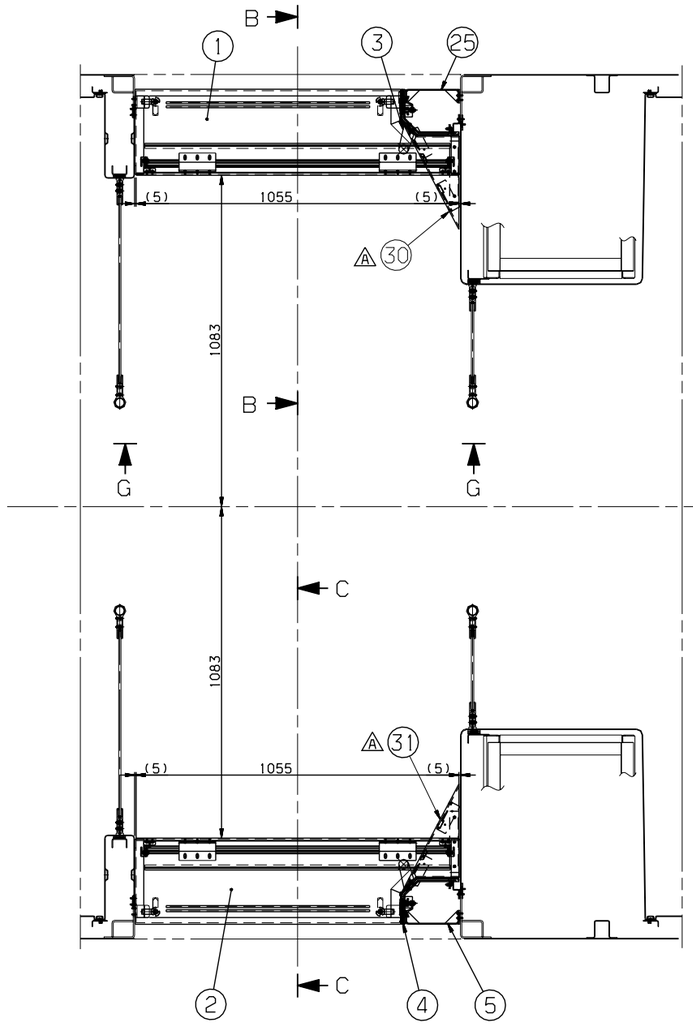

DETAIL A

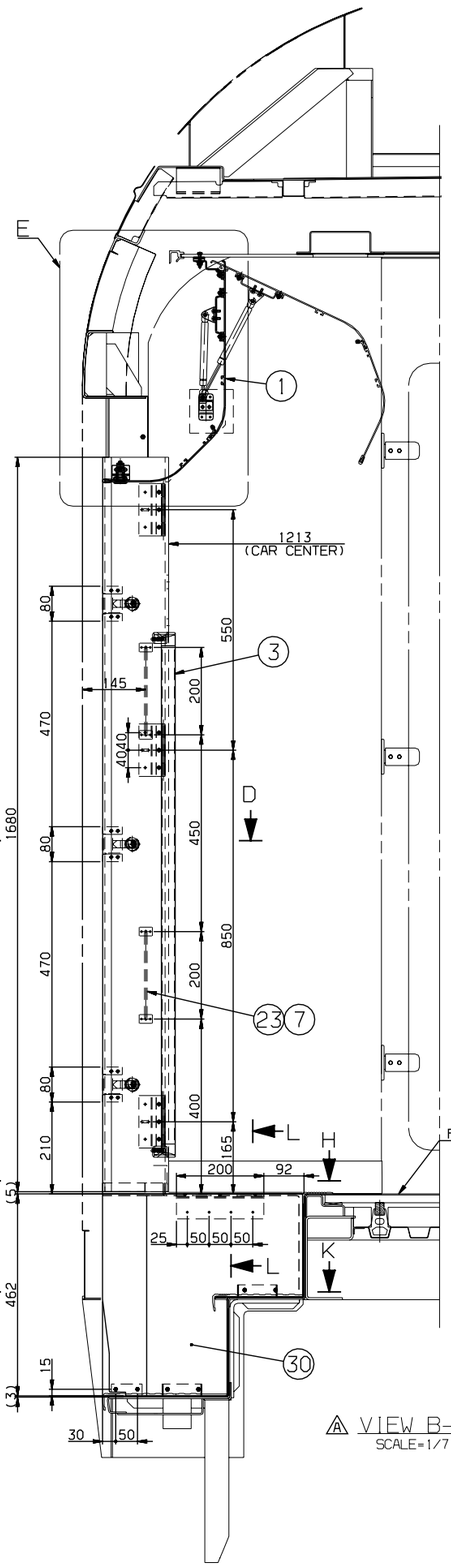

VIEW B-B
SCALE=1/7

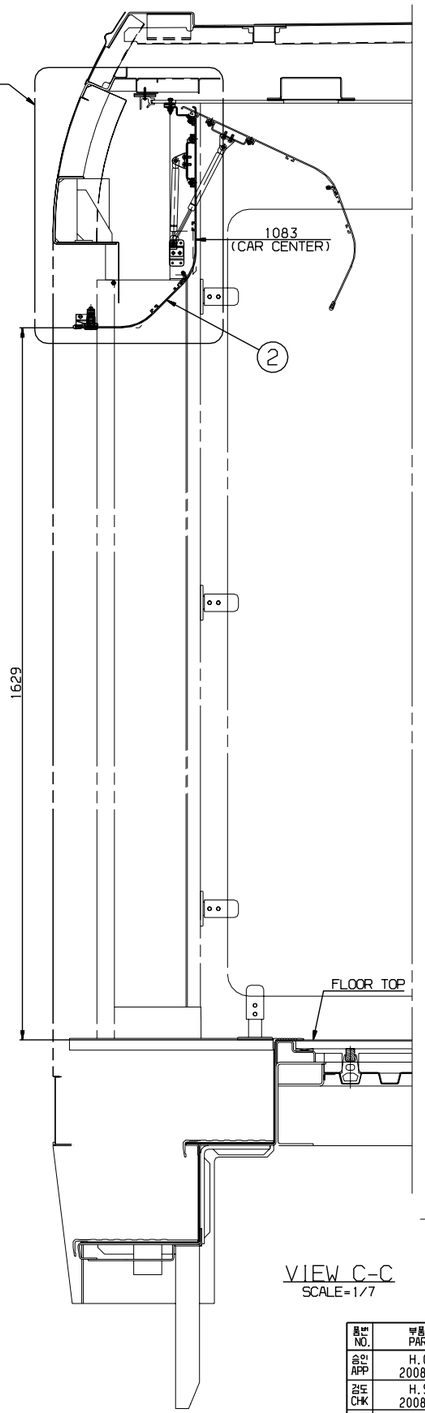

VIEW C-C
SCALE=1/7

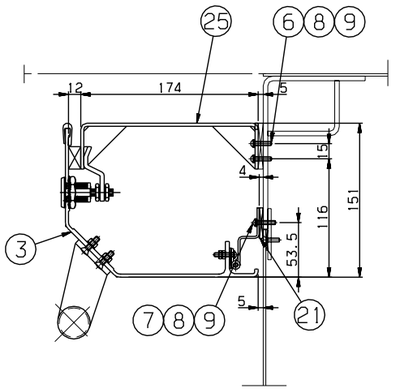

SECTION D-D
SCALE=1/3

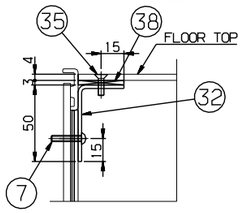

SECTION L-L
SCALE=1/2

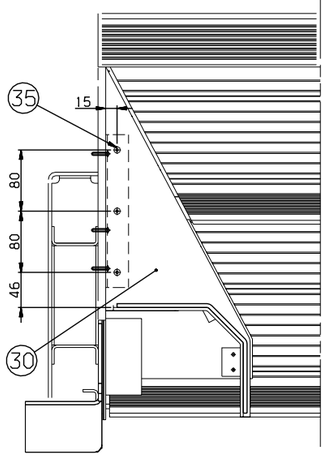

VIEW H-H
SCALE=1/4

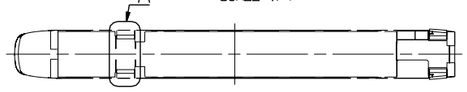

KEY PLAN

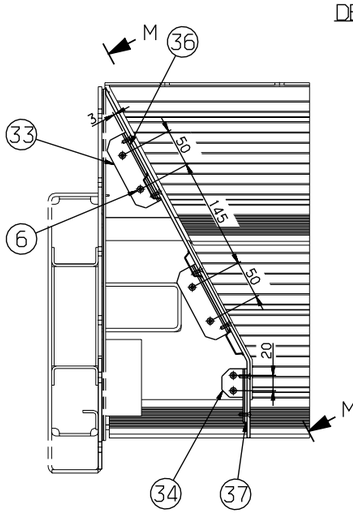

SECTION K-K
SCALE=1/4

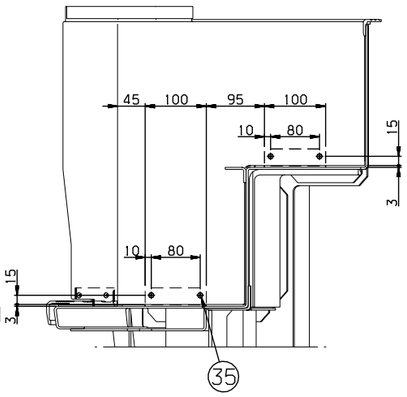

SECTION M-M
SCALE=1/5

주조 CASTING			
	~ 40	2	4
	~ 30	2	3
	~ 10	1	1.5
용접 WELDING	~ 3	0.5	1
절삭 MACHINING	~3150	-	7
	~1600	4	5
	~ 800	3	4
	~ 400	2	3
	~ 200	1.5	2
	~ 100	1	1.5

등급 GRADE	A	B
주조 CASTING 구멍 지름 (±)		
~ 20M	9	14
~ 15M	7	12
~ 12M	6	10
~ 8M	5	8
~ 4M	4	6
~ 2M	3	4
~ 1M	2	3
~ 315	1	2
~ 120	1	2
~ 30	1	1

등급 GRADE	A	B	C
용접 WELDING 구조물 (±)			
~ 20M	-	6.0	8.0
~ 15M	-	5.0	7.0
~ 12M	-	4.0	6.0
~ 8M	-	3.0	5.0
~ 4M	0.8	2.0	4.0
~ 2M	0.5	1.2	3.0
~ 1M	0.3	0.8	2.0
~ 315	0.2	0.5	1.2
~ 120	0.15	0.3	0.8
~ 30	0.1	0.2	0.5
3~6	0.05	0.1	0.2

등급 GRADE	A	B	C
기계 가공품 (±) MACHINING			

산업표준은 일반공차를 GENERAL TOLERANCE

품번 ITEM NO.	부품 번호 PART NO.	품명 DESCRIPTION	재질 MATERIAL	수량 Q'TY	중량 W.T	비고 REMARKS
승인 APP	H.G.RYU 2008.10.15	재질 MAT'L				
검토 CHK	H.S.KIM 2008.10.15	총중량 G.W				
설계 DGN	Y.D.KIM 2008.10.10	척도 SCALE	1/10			
제도 DRG	S.H.SONG 2008.10.10	용지 SIZE	A1			

기술 MARK	일자 DATE	변경 내역 DETAIL OF REVISION(E.C ZONE)	설변번호 E.C NO.	설계 DGN	검도 CHK	승인 APP
△						

기술 MARK	일자 DATE	변경 내역 DETAIL OF REVISION(E.C ZONE)	설변번호 E.C NO.	설계 DGN	검도 CHK	승인 APP

관련 REF. NO. FPP10229

TITLE: COVER, VESTIBULE INSPECTION FITTING(1/2)

DRG. NO: RFP57001AN0 Ver. 00 Rev. -C

MC B / WD B / CT B

SHEET 1 of 2

HYUNDAI Rotem 현대로템주식회사

본 도면은 당사 재산권에 속하므로 무단복사/배포 금지됨. PROPERTY OF ISSUING ENTITY, CANNOT BE DISTRIBUTED OR REPRODUCED WITHOUT AUTHORIZATION.

CATIA

305101 RFP- 난-PRJT 참리번호